DIRECT ACTUATED SOLENOID VALVES 3/2 G1/8

شیرهای برقی G1/8 x ۳/۲ با عمل کننده مستقیم

BE □□-□ □□□□□ □□

Number place of base-plate
تعداد پایه ها :
1, 2, 3, ...

M
with manual control
با کنترل دستی

(Standard without manual control)
(استاندارد بدون کنترل دستی)

Coil بوبین
00000 .. No coil
01200 .. 12 V DC
02400 .. 24 V DC
02450 .. 24 V 50/60Hz AC
11050 .. 110 V 50/60Hz AC
22050 .. 220 V 50/60Hz AC

For **NO** versions only 5 Watt coil.
برای سری **NO** فقط بوبین ۵ وات استفاده می شود

Flow section : مجرای عبور هوا
2 Ø1,2 mm
5 Ø1,5 mm

NC Normally closed
NO Normally open

TECHNICAL FEATURES			مشخصات فنی
Fixing	n°2 holes Ø3,3.	دو سوراخ با قطر ۳/۳	نحوه نصب
Connection	G 1/8	G 1/8	اتصالات
Flow section	Ø 1,2 mm (on request Ø1,5 mm)	قطر ۱/۲ میلیمتر (طبق درخواست ۱/۵ میلیمتر)	مقطع جریان
Environment temperature range	-10 °C ÷ +50 °C	۱۰- الی ۵۰+ سانتیگراد	محدوده دمای محیط
Temperature range of medium	0 °C ÷ +40 °C	۰ الی ۴۰+ سانتیگراد	محدوده دمای سیال
Lubrication	Not required.	نیازی نیست	روغن کاری
Medium	Filtered lubricated or non lubr. air	هوای فیلتر شده	سیال
Operating pressure range	0 ÷ 10 bar (0 ÷ 6 bar for Ø1,5 mm)	۰ الی ۱۰ بار	محدوده فشار
Reference temperature	+20 °C	۲۰+ سانتیگراد	دمای مرجع
Reference pressure	6 bar	۶ بار	فشار مرجع
Nominal air flow	80 Nl/min (130 Nl/min for Ø1,5 mm)		جریان اسمی هوا
Electrical characteristics coil	For NC valve see MS pag. 11 For NO coil 5 Watt.	برای شیرهای NC رجوع به صفحه ۱۱ برای شیرهای NO بوبین ۵ وات .	مشخصات کویل الکتریکی

BE 1 - . . . . .

DIRECT ACTING SOLENOID VALVE 3/2 G1/8
شیرهای برقی G1/8 x ۳/۲ با عمل کننده مستقیم

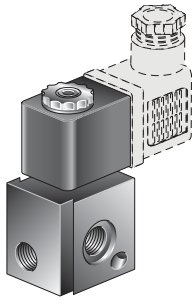

BE 1 ..... NC (*)

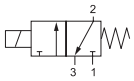

NORMALLY CLOSED
حالت بسته

BE 1 ..... NO

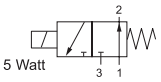

NORMALLY OPEN
حالت باز

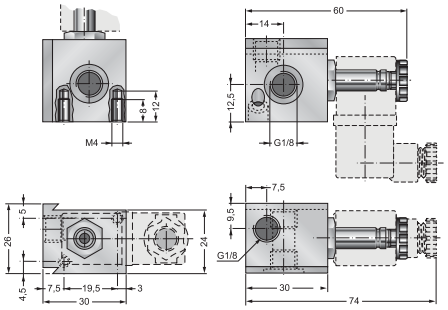

BE _- . . . . .

DIRECT ACTING SOLENOID VALVE 3/2 G1/8- MANIFOLD
بلوک شیرهای برقی G1/8 x ۳/۲ با عمل کننده مستقیم

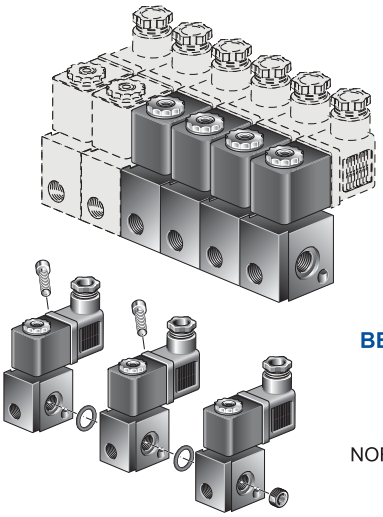

BE ..... NC (*)

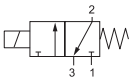

NORMALLY CLOSED
حالت بسته

BE ..... NO

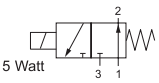
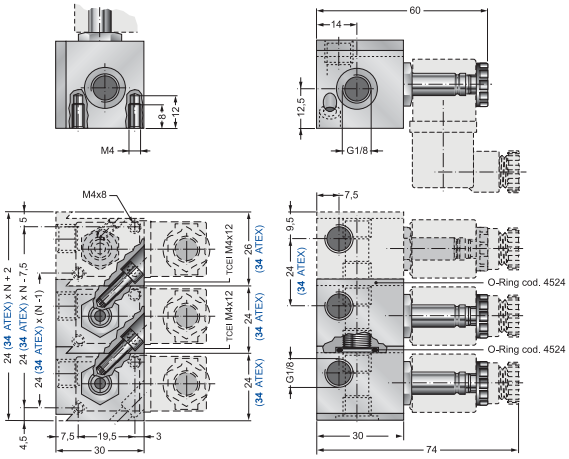
NORMALLY OPEN
حالت باز